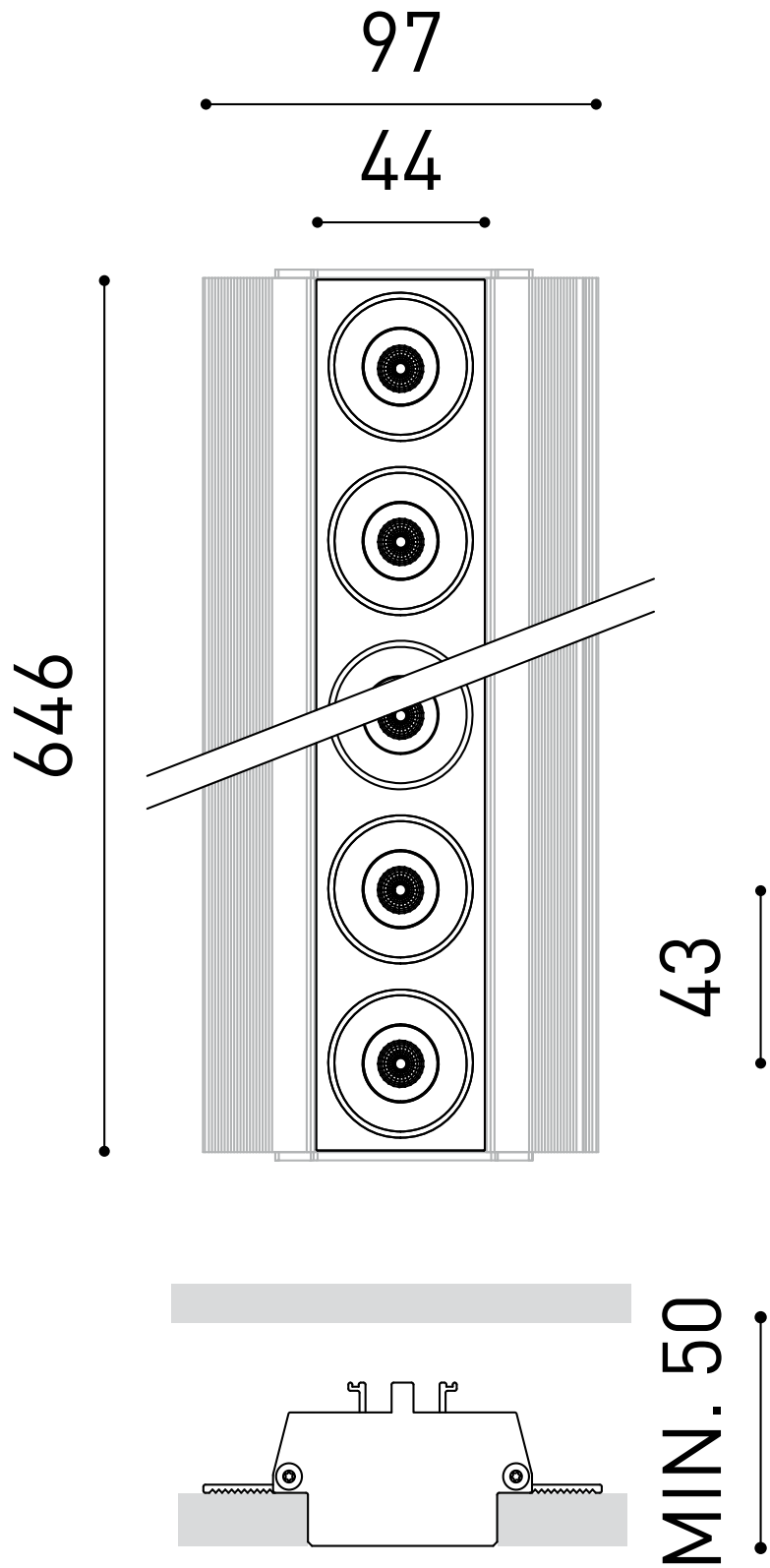
97
44
646
43
MIN. 50